K A R T A K A T A L O G O W A	INTECHMA Sp. z o.o.
Łącznik krańcowy wrzecionowy typu WK-60W-4-01 wg wymagań normy PN-64/E-06150	

SWW 1115-571

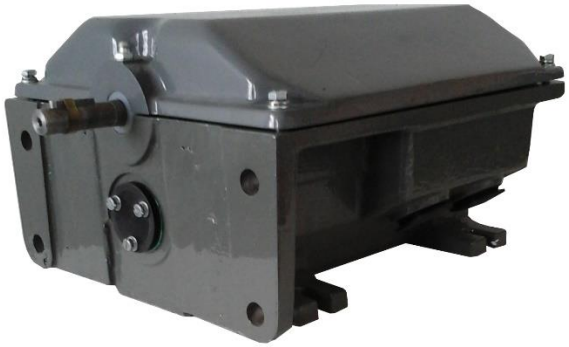

1. Zastosowanie i warunki eksploatacji

Łączniki krańcowe wrzecionowe typu WK-60W-4-01 przeznaczone są do bezpośredniego łączenia prądów roboczych pobieranych przez silniki asynchroniczne stosowane w napędach dźwigowych, gdzie przemieszczanie masy odbywa się w ruchu pionowym liniowym.
Łączniki mogą pracować w warunkach klimatu umiarkowanego w temperaturze otoczenia od -25°C do +35°C, wilgotności względnej powietrza do 90% przy temperaturze +20°C.
Łączniki można stosować wyłącznie jako część wymienną do suwnic wyposażonych w ww. łączniki.

2. Budowa i działanie

Łączniki krańcowe umieszczone są w aluminiowej obudowie, w której umieszczony jest układ stykowy. Obudowa jest uszczelniona i wypełniona olejem transformatorowym (około 3 litry). Wyłączniki są dostarczane bez oleju. Użytkownik powinien we własnym zakresie wypełnić łącznik olejem po jego zamocowaniu i podłączeniu przewodów.
Obudowa posiada otwory mocujące łącznik u podstawy (4 łapy mocujące) i na jednej ze ścian pionowych, które można dowolnie wykorzystywać. Układ stykowy przełączany jest migowo i posiada 4 pary styków ruchomych.
Jedna z faz nie jest przerywana w łączniku i dla niej przewidziano odpowiedni przepust.
Do wprowadzania przewodów przewidziano 4 otwory z gwintem P29 w które można wkręcić dławiki, zaślepki lub rurki pancerne.
Łączniki WK-60W-4-01 wyposażone w końcówkę wału napędowego o średnicy Ø15 przystosowanej do wpustu 3 x 5 x 32.

<u>Sposób łączenia:</u>

Przełączenie WK-60W-4-01 następuje po wykonaniu wrzecionem napędzanym liną w ciągu określonej liczby obrotów. Po przełączeniu wrzeciono może dalej obracać się przy tzw. „wybiegu” przez określoną ilość obrotów.

3. Dane techniczne

Dane techniczne łączników krańcowych wrzecionowych typu WK-60W-4-01 ujęto w tabeli 1.

Tabela 1. Dane techniczne

Typ i wykonanie	Ilość		Max. prędkość obrotowa wrzeciona	Max. ilość obrotów wrzeciona do zadziałania łącznika	Max. ilość obrotów wrzeciona po zadziałaniu łącznika	Prąd znamionowy		Napięcie znamionowe	Częstość znamionowa	Kategoria użytkowania	Stopień ochrony	Trwałość		Częstość łączeń	Ilość oleju	Masa bez oleju
	Torów prądowych	Par styków				ciągły	wyłączany					mechaniczna	łączeniowa			
	szt.	szt.	obr./min	obr.	obr.	A	A	V	Hz	—	—	Ł	Ł	Ł/h	l	kg
WK-60W-4-01	5	4	100	70	19	100	65	500	50	AC2	IP-434	10 000	2 000	20	3	14

4. Wymiary gabarytowe

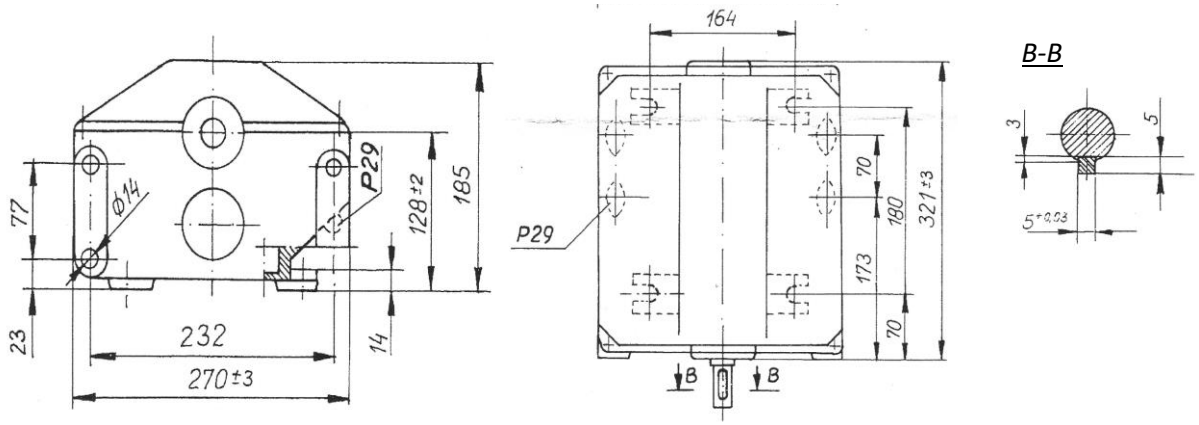

Rysunek 1. Szkice wymiarowe łącznika WK-60W-4-01

5. Wykonania

- Program łączenia – dwukierunkowe z 5-ma torami prądowymi

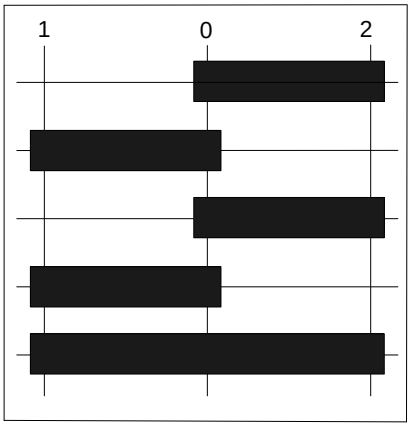

Oznaczenie typu WK-60W-4-01

- Końcówka wału napędowego – oś Ø15 przystosowana do wpustu 3 x 5 x 32 wg PN-70/M-85005

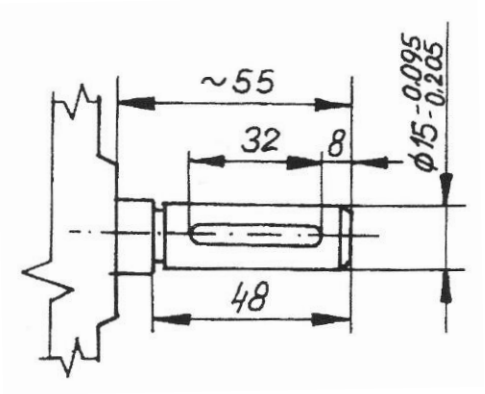

Oznaczenie typu WK-60W-4-01

6. Sposób zamówienia

W zamówieniu należy podać typ Łącznika, nr wykonania i ilość zamawianych sztuk.

7. Przykład zamówienia

Łącznik WK-60W-4-01, 5 szt.

8. Producent

INTECHMA Sp. z o.o.
Zakład: Paczków, ul. Robotnicza 2